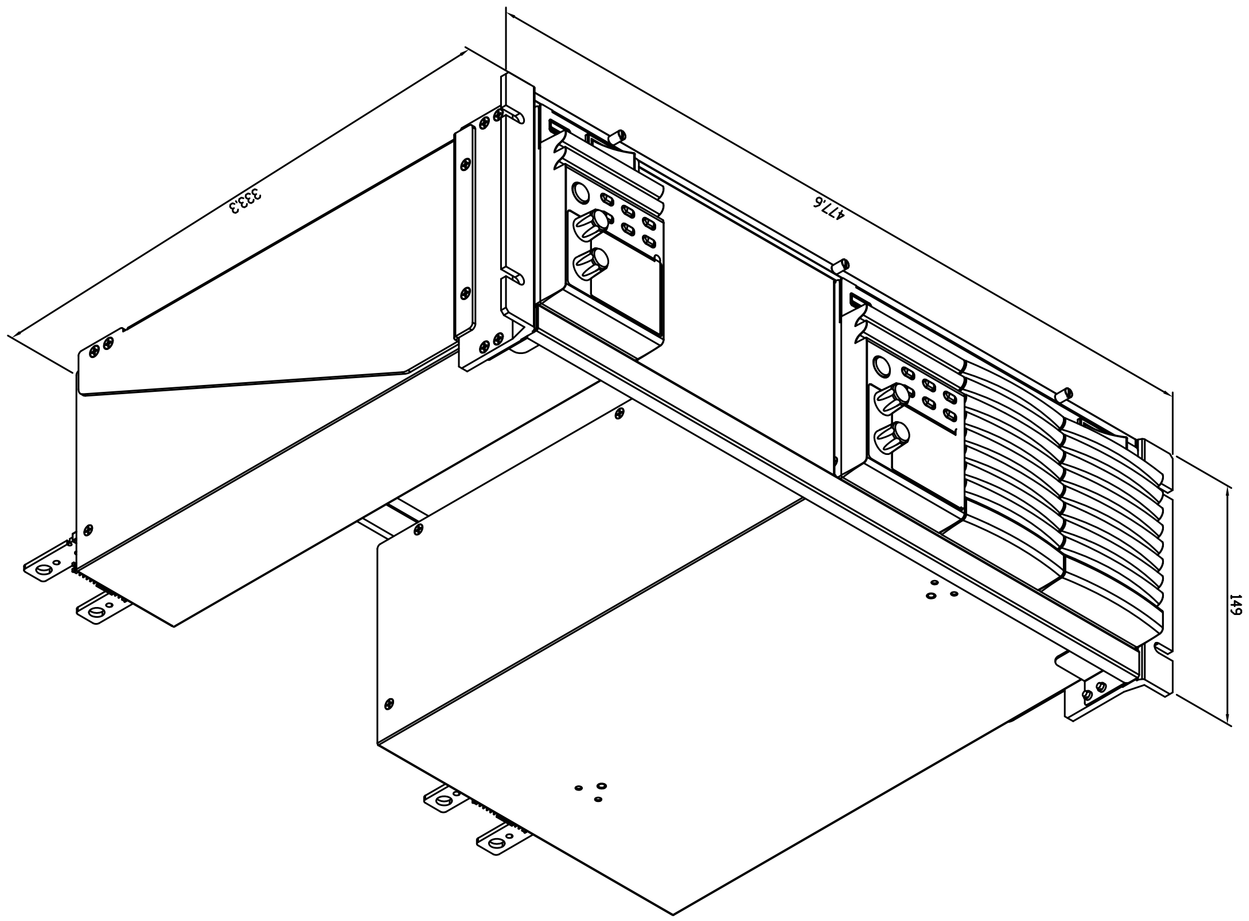
333.3
477.6
149

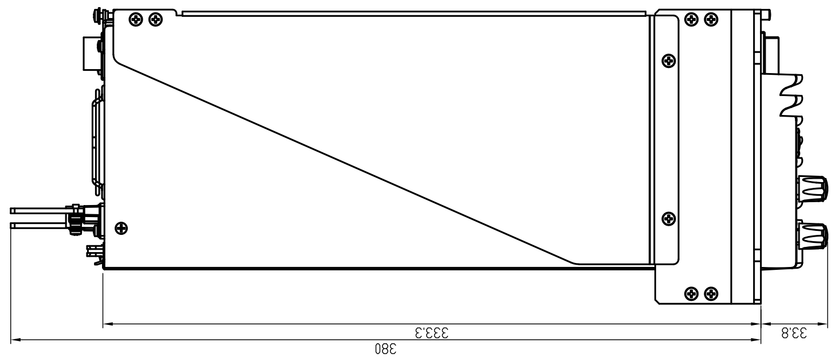
380
333.3
33.8

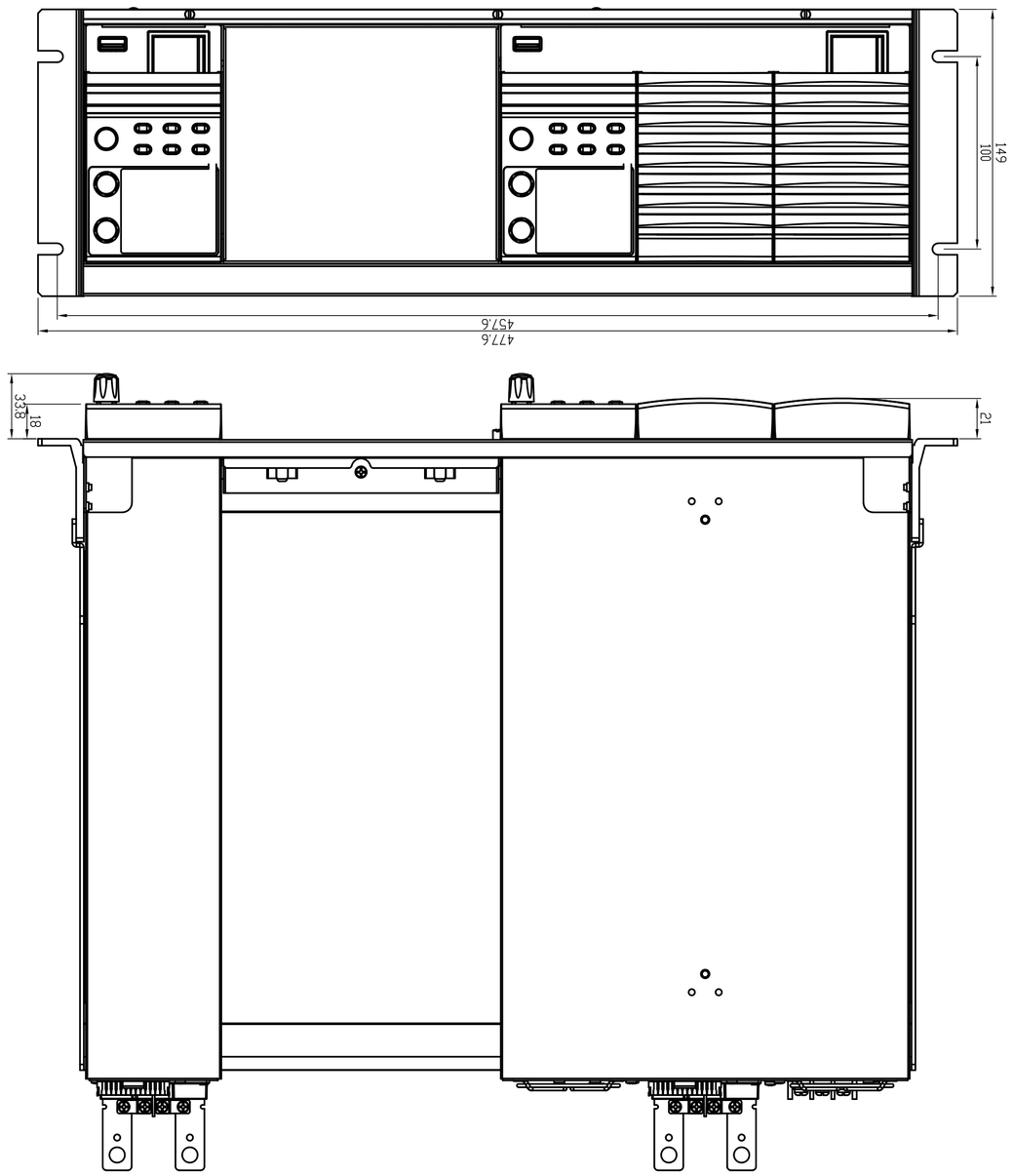
477.6
457.6
149
100
33.3
18
21